Fasten

Vallados de Seguridad
Safety Fences

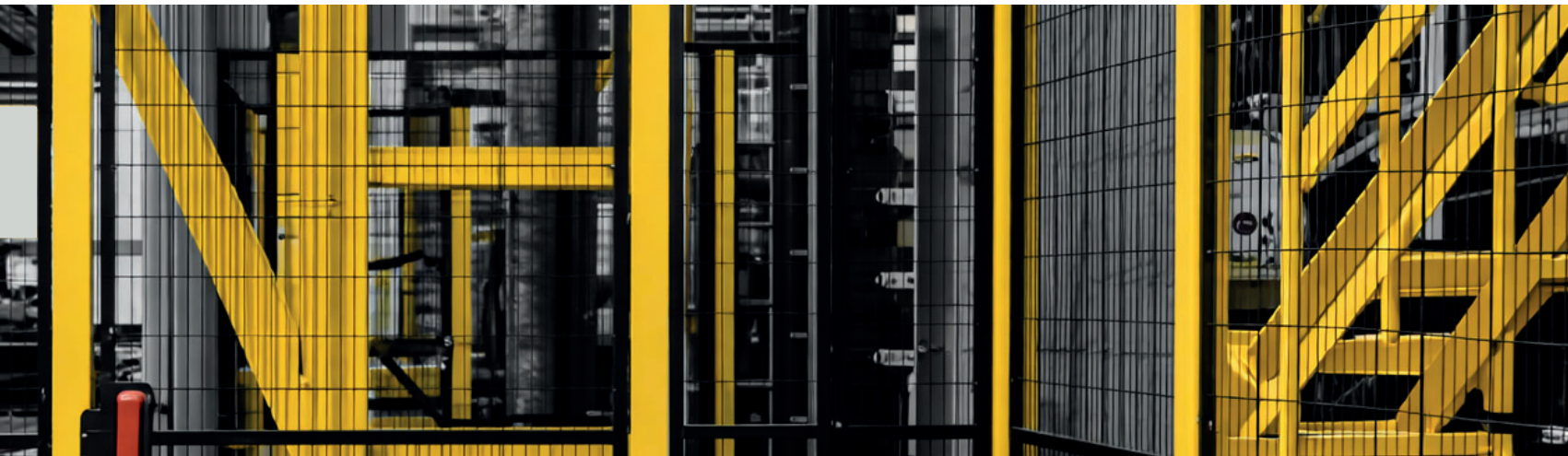

Índice

Index

Vallados de seguridad de acero Steel safety fencing

Ventajas del producto Product advantages 1
Componentes principales Main components 3
Puertas Doors 5
Accesorios Accessories 6
Ejemplo de vallado de acero Steel fencing example 10

Vallados de seguridad de aluminio Aluminium safety fencing 12

Ventajas del producto Product advantages 13
Vallados estándar Standard fencing 14
Vallado estándar con panel PET / Policarbonato Standard fencing with PET / Polycarbonate panel 15
Vallado estándar con panel rejilla Standard fencing with grid panel 17
Vallados personalizables Customisable fencing 20
Opciones de panel Panel options 21
Perfiles perimetrales Perimetral profiles 23
Opciones de perfil, canal 10mm Profile options, slot 10mm 24
Opciones de perfil con caras tapadas (1S/2S/3S) Profile options with covered faces (1S/2S/3S) 25
Anclajes al suelo Ground anchoring 28
Accesorios Accessories 31
Puertas Doors 36
Accesorios Accessories 37
Ejemplos de vallados de aluminio Aluminium fencing examples 43

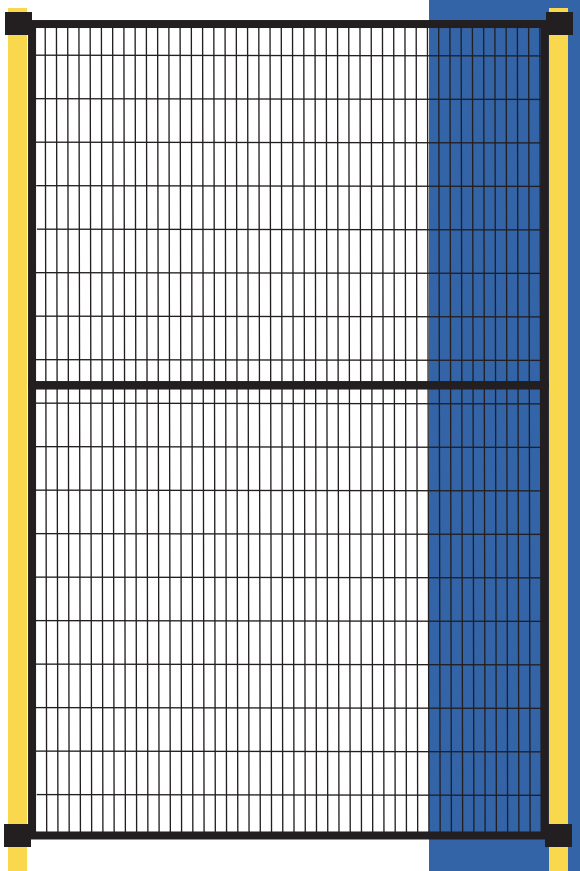

Vallados de Seguridad de Acero

Steel Safety Fencing

Fasten



VENTAJAS DEL PRODUCTO

- Tolerancia cero con los defectos de calidad.

- Paneles de rejilla fabricados con tubo de acero de 1,5mm de espesor.

- Ranura en V en un lado del tubo, para que el alambre metálico se pueda soldar en dos puntos y mejorar la resistencia de la unión.

- La distancia entre el panel de malla y el suelo es ajustable para una instalación flexible.

- Soldadura robotizada y uniforme.

- Los alambres metálicos se sueldan planos al marco sin rebabas para evitar arañazos y lesiones.

- El recubrimiento en polvo uniforme ha sido probado por SGS. Recubrimiento en polvo conforme a la Directiva RoHS.

PRODUCT ADVANTAGES

- Zero tolerance for quality defects.

- Mesh panels made from 1.5 mm thick steel tubing.

- A V-groove on one side of the tubing allows the metal wire to be welded at two points, improving the strength of the joint.

- The distance between the mesh panel and the floor is adjustable for flexible installation.

- Robotic, uniform welding.

- The metal wires are welded flat to the frame without burrs to prevent scratches and injuries.

- The uniform powder coating has been tested by SGS. Powder coating compliant with the RoHS Directive.

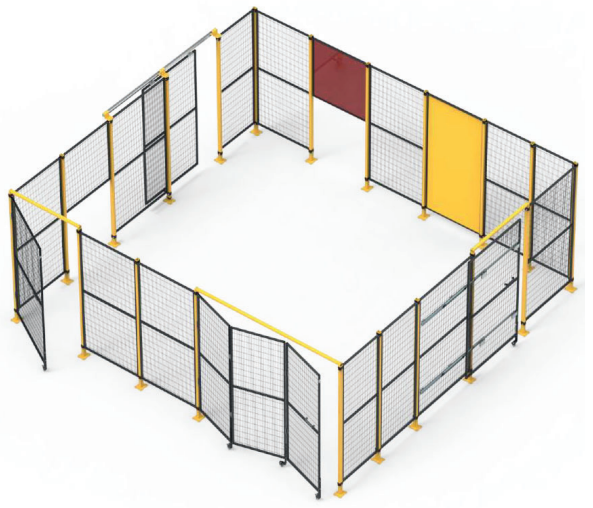

Fasten







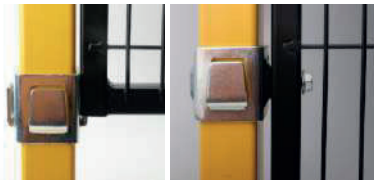

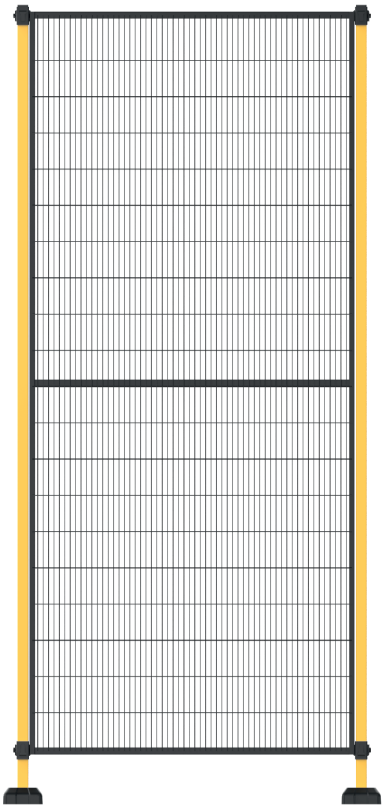









Fasten



COMPONENTES PRINCIPALES Acero
MAIN COMPONENTS Steel

Panel de rejilla Grid panel

Panel estándar de 1850mm de altura, con malla de 20x100 mm y diámetro del alambre de 3mm. El marco se fabrica en 20x30x1,5 mm.

Standard panel, 1850 mm high, with 20x100 mm mesh and 3 mm wire diameter. The frame is made of 20x30x1.5 mm.

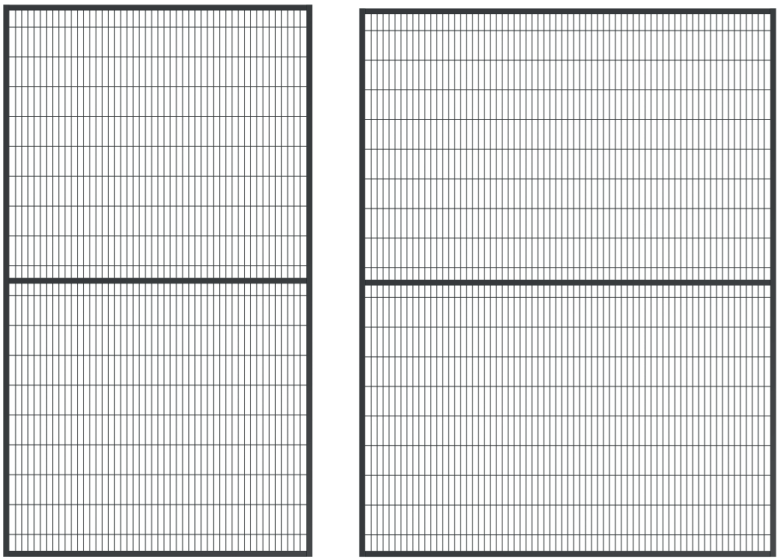

	Ancho Width	KG
FPNS-1850-300-BLCK	300	6,5
FPNS-1850-500-BLCK	500	8,4
FPNS-1850-700-BLCK	700	10,3
FPNS-1850-800-BLCK	800	11,3
FPNS-1850-1000-BLCK	1000	13,2
FPNS-1850-1200-BLCK	1200	15,0
FPNS-1850-1400-BLCK	1400	17,0
FPNS-1850-1500-BLCK	1500	17,9

Poste Post

Poste estándar de 2000mm de altura y con unas dimensiones de 40x60x2 mm. Se pueden fijar los paneles de rejilla con las abrazaderas o directamente con pernos.

Standard post, 2000 mm high, with dimensions of 40x60x2 mm. The mesh panels can be secured using clamps or directly with bolts.

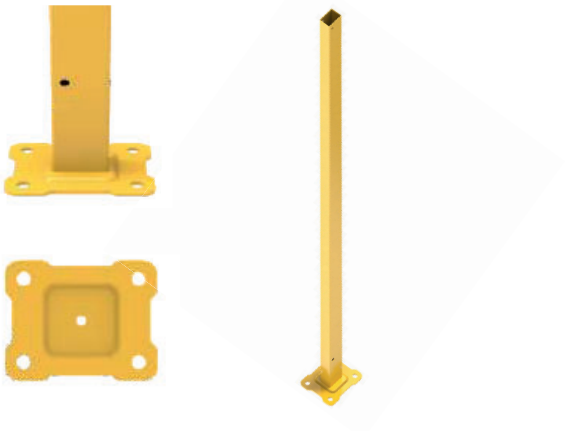

12345	KG
FPOS-2000-4060-YLL	7,0

Abrazadera de fijación del panel Panel fixing clamp



12345	KG	Espesor Thickness
FCLAMP-4060-BLCK	0,30	2,8

Instalación de la abrazadera de fijación:

Fixing clamp installation:

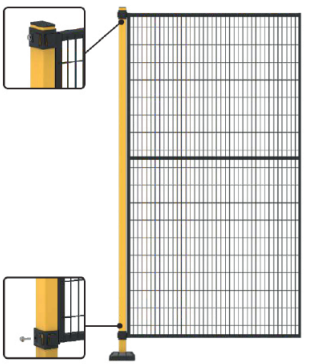

Fasten



PUERTAS Acero
DOORS Steel

Puerta batiente Swinging door

Puerta batiente estándar de 2000mm de altura y con una anchura máxima de 1500mm.

Standard swinging door of 2000mm height and a maximum width of 1500mm.

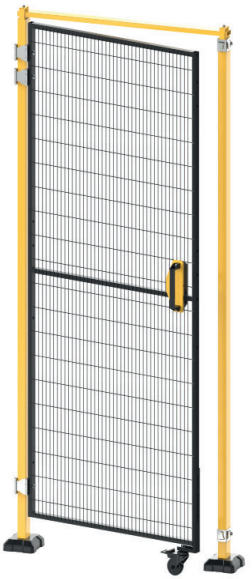

Puerta corredera con raíl guía Sliding door with guide rail

Puerta corredera estándar de 2000mm de altura y con una anchura máxima de 1500mm por panel. Se puede hacer puerta simple o doble.

Standard sliding door of 2000mm height and a maximum width of 1500mm per panel. It can be made as a single or double door.

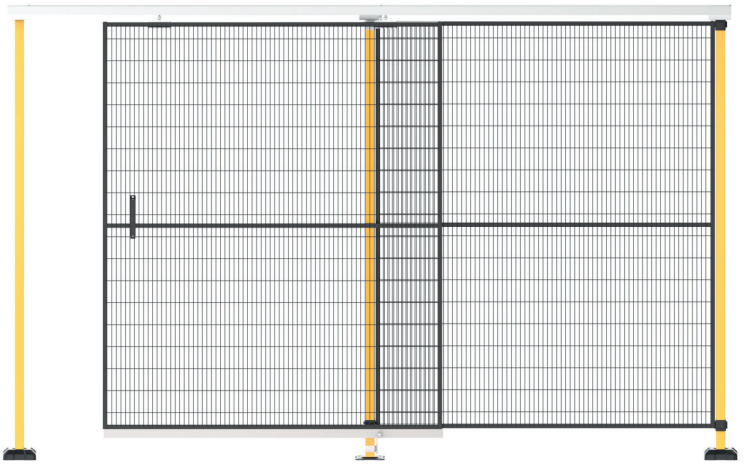

Puerta corredera sin dintel Sliding door without header

Puerta corredera sin dintel de 2000mm de altura y con una anchura máxima de 1500mm por panel. Se puede hacer puerta simple o doble. Para la realización de esta puerta es necesario la adición de un poste auxiliar a una distancia mínima de 300mm y un panel con un ancho igual a la distancia de separación. Los topes de puerta cambian según la puerta sea simple o doble.

Sliding door without header of 2000mm height and a maximum width of 1500mm per panel. It can be made as a single or double door. To install this door, an auxiliary post must be added at a minimum distance of 300 mm, along with a panel whose width matches the gap between the posts. The door stops changes depending on whether the door is single or double.

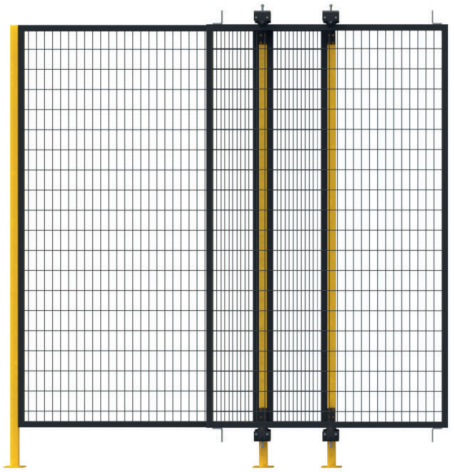

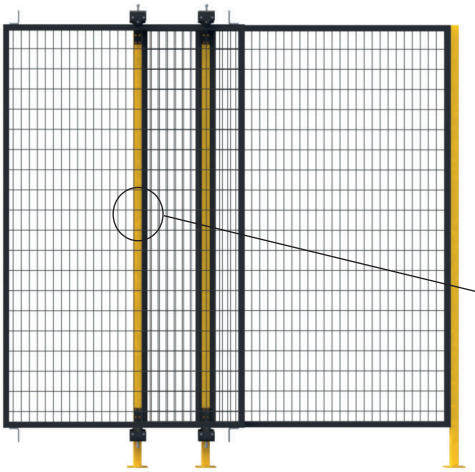

El poste auxiliar incluye un poste de 2000mm, dos abrazaderas de fijación y dos mecanismos de puerta corredera ya montados.

The auxiliary post includes a 2000mm post, two mounting brackets, and two pre-assembled sliding door mechanisms.

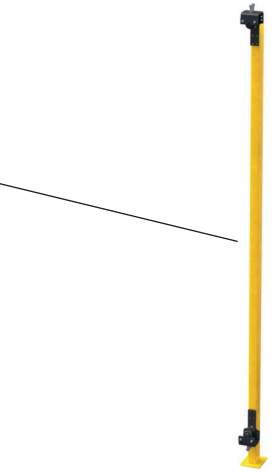

FMPCORR-2000-4060-YLL	7,6

Fasten



Accesorios para puerta Acero
Door accessories Steel

Bisagra de puerta Door hinge



56180	0,26

Tope de puerta Door stopper



FDOOR-STP1	0,03

Unión de poste Post connector

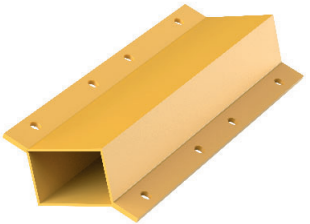

FPOS-JOINT-YLL	1,97

Tirador para puerta Door handle



FDOOR-HNDL1-YLL	0,79

Fasten



Dintel Header



FPOS-TPFRM-YLL	1,58 kg/m

Pieza de fijación del dintel Header mounting bracket



FPOS-TPKIT-YLL	0,37

Tope de puerta corredera simple Single sliding door stop



FDOOR-STP3	0,03

Tope de puerta corredera doble Double sliding door stop



FDOOR-STP2	0,34

Polea amortiguadora Buffer pulley

Permite el apoyo adecuado de la puerta en suelo irregular sin interferir con la posición de los postes.

It allows the door to rest securely on uneven ground without interfering with the position of the posts.



12345	KG
FDOOR-WHL-BLCK	0,74

Fasten

EJEMPLO DE VALLADO DE ACERO
STEEL FENCING EXAMPLE

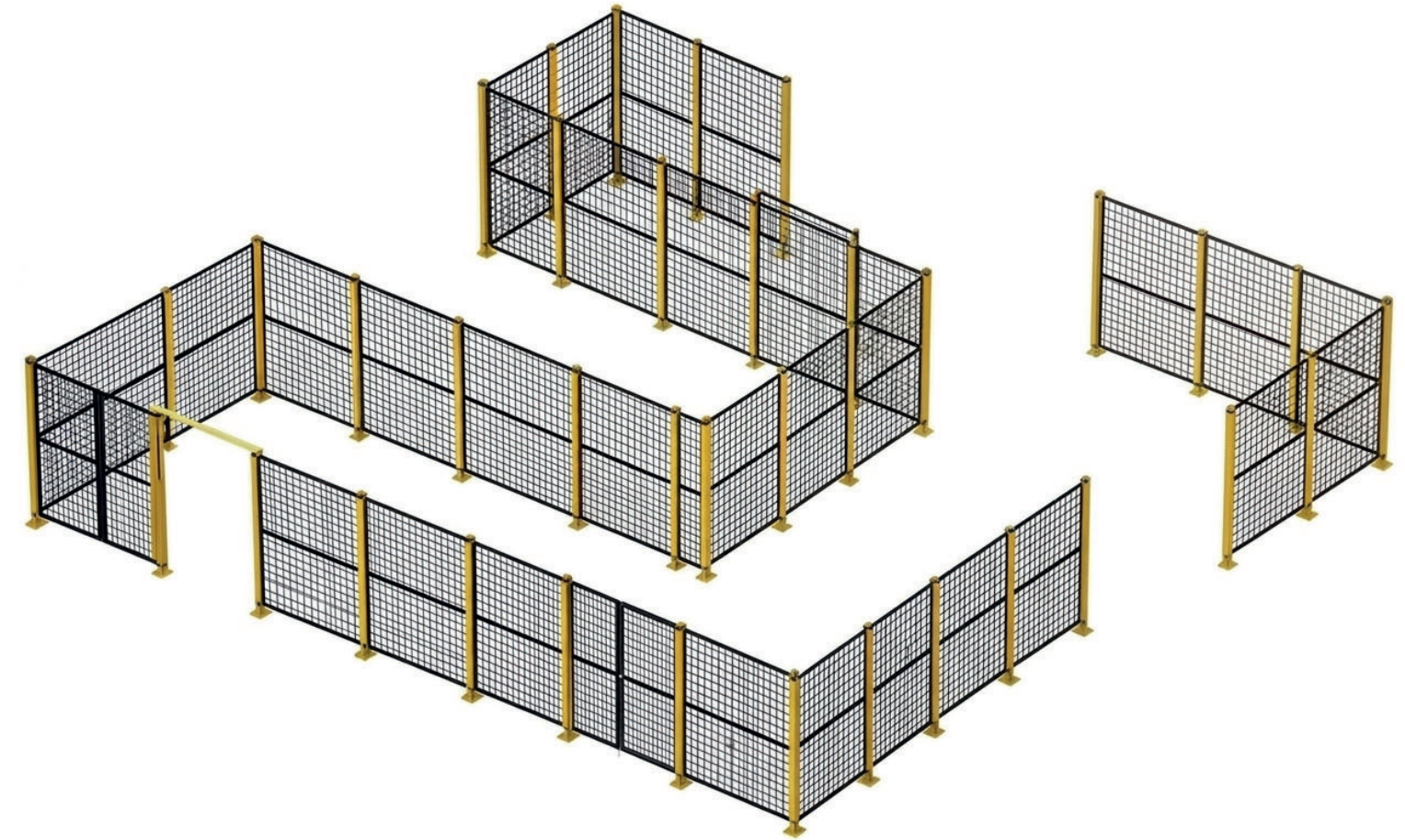

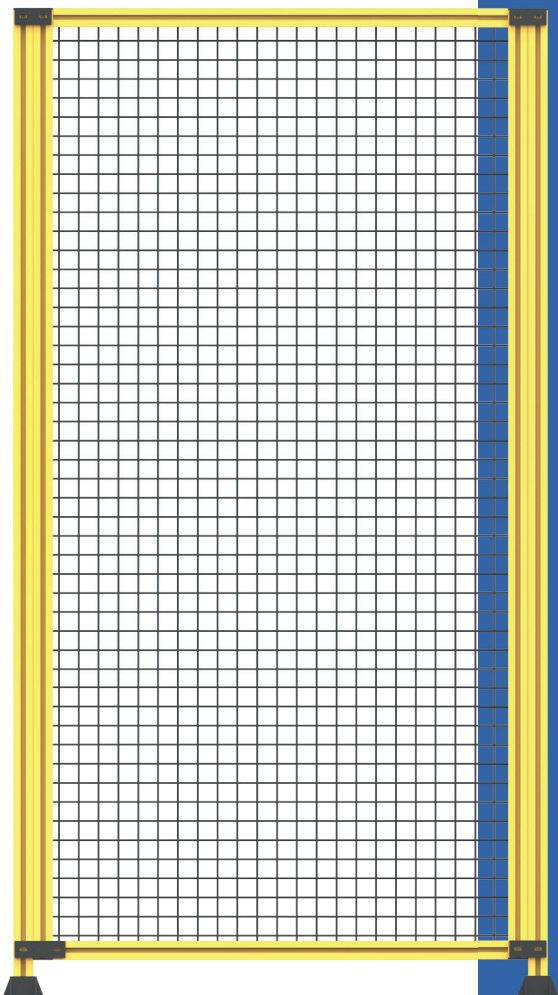

Vallados de Seguridad de Aluminio

Aluminium Safety Fencing

Fasten



VENTAJAS DEL PRODUCTO

- Alto nivel de personalización dimensional, permitiendo adaptar alturas, anchos y configuraciones a cualquier layout industrial.

- Amplia variedad de acabados y colores (anodizado o lacado), facilitando la señalización de seguridad y la funcionalidad.

- Sistema modular en perfiles de aluminio que permite modificaciones, ampliaciones y reconfiguraciones futuras sin necesidad de sustituir el vallado completo.

- Ligereza estructural, que simplifica la manipulación, transporte e instalación, reduciendo tiempos y costes de montaje.

- Integración sencilla de puertas, ventanas, paneles ciegos, policarbonato o malla, según necesidades de protección y visibilidad.

- Material 100 % reciclable, alineado con criterios de sostenibilidad industrial.

PRODUCT ADVANTAGES

- High degree of customization in terms of dimensions, allowing heights, widths, and configurations to be adapted to any industrial layout.

- Wide variety of finishes and colors (anodized or lacquered), facilitating safety signage and functionality.

- Modular system using aluminum profiles that allows for future modifications, expansions, and reconfigurations without needing to replace the entire fence.

- Lightweight structure, which simplifies handling, transport, and installation, reducing assembly time and costs.

- Easy integration of doors, windows, solid panels, polycarbonate, or mesh, depending on protection and visibility needs.

- 100% recyclable material, aligned with industrial sustainability criteria.



VALLADOS ESTÁNDAR DE ALUMINIO

STANDARD ALUMINIUM FENCING



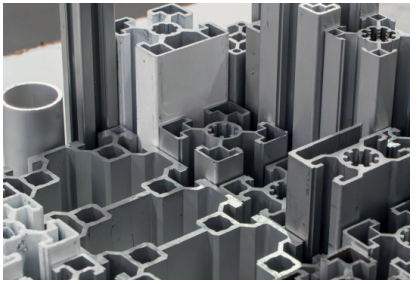

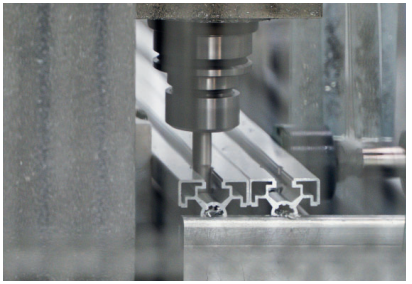

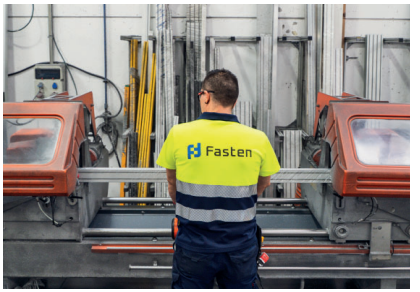





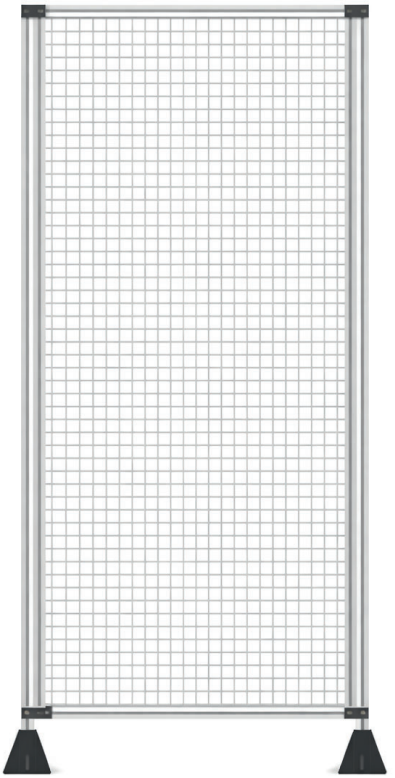

Fasten



Vallado estándar con panel PET / Policarbonato

Standard fencing with PET / Polycarbonate panel

Panel PET / Policarbonato

PET / Polycarbonate panel

Panel estándar en perfil de aluminio 40x40 de 1850mm de altura y defendido en PET o policarbonato transparente de 4mm de espesor.

Standard panel made of 40x40 aluminum profile, 1850 mm high, protected with a 4 mm thick PET or transparent polycarbonate cover.

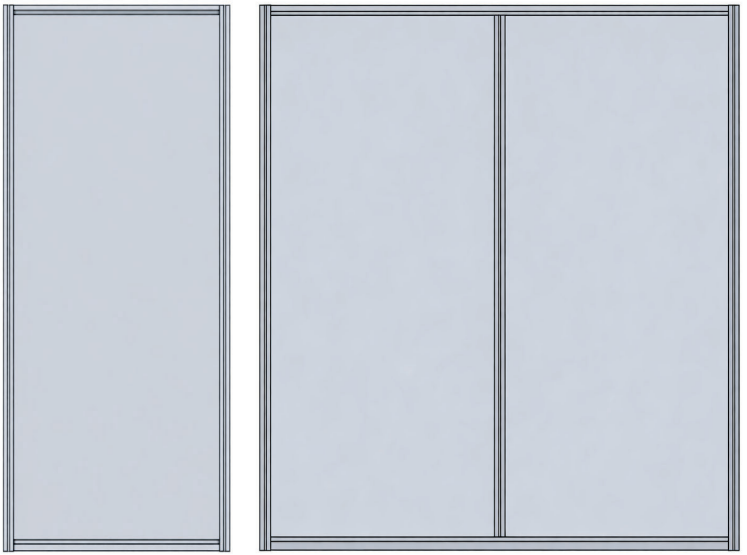

Simple

Doble Double

	Ancho Width (mm)	KG	Tipo Type
FPNA-1850-300	300	8,9	Simple
FPNA-1850-400	400	10,1	Simple
FPNA-1850-500	500	11,5	Simple
FPNA-1850-600	600	12,8	Simple
FPNA-1850-700	700	14,1	Simple
FPNA-1850-800	800	15,4	Simple
FPNA-1850-900	900	16,7	Simple
FPNA-1850-1000	1000	18,0	Simple
FPNA-1850-1100	1100	19,3	Simple
FPNA-1850-1200	1200	20,6	Simple
FPNA-1850-1300	1300	22,0	Simple
FPNA-1850-1400	1400	25,7	Doble Double
FPNA-1850-1500	1500	27,0	Doble Double
FPNA-1850-1600	1600	28,4	Doble Double
FPNA-1850-1700	1700	29,6	Doble Double
FPNA-1850-1800	1800	31,0	Doble Double
FPNA-1850-1900	1900	32,3	Doble Double
FPNA-1850-2000	2000	33,5	Doble Double
FPNA-1850-2100	2100	34,9	Doble Double
FPNA-1850-2200	2200	36,1	Doble Double
FPNA-1850-2300	2300	37,5	Doble Double
FPNA-1850-2400	2400	38,8	Doble Double

Fasten



Elementos de unión de los paneles:
Panel fasteners:

Poste Aluminio
Post Aluminium

Poste estándar fabricado en 2050mm de altura, de perfil de aluminio de 40x40 con anclaje al suelo.

Standard post 2050mm high, made from 40x40 aluminium profile with ground anchoring.



FPOA-2050	3,95

Pletina de unión Acero zincado
Joint plate Zinc plated steel

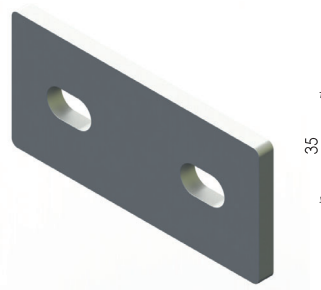

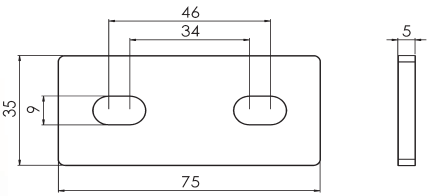

53231	40x40	0,09

Tornillo cabeza de martillo + tuerca valona Acero zincado 8.8
Hammer head screw + flange nut Zinc plated steel 8.8

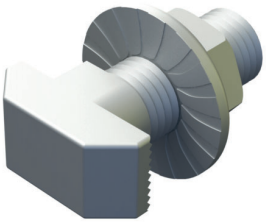

525020	M x L M8X20	0,02

Fasten



Vallado estándar con panel rejilla
Standard fencing with grid panel

Panel rejilla Acero galvanizado electrosoldado

Grid panel Electro-welded galvanized steel

Panel estándar en perfil perimetral de aluminio de 1850mm de altura y defendido en rejilla galvanizada electro-soldada con apertura de 40x40 y espesor de 4mm.

Standard panel with an 1850 mm high aluminum perimeter profile, protected by electro-welded galvanized mesh with 40x40 mm openings and a thickness of 4 mm.

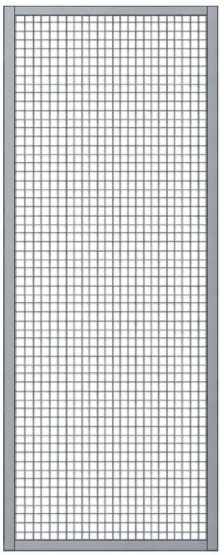

Simple

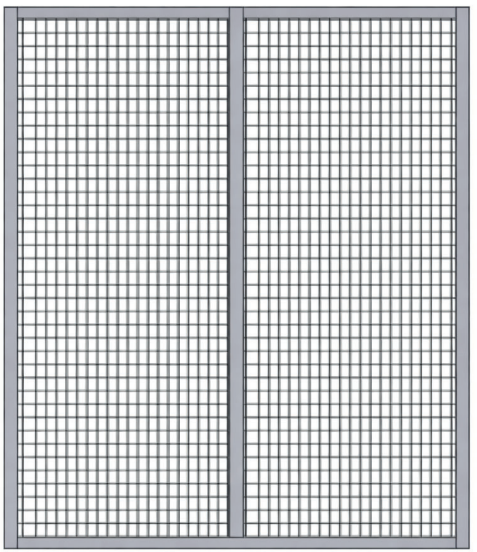

Doble Double

	Ancho Width (mm)	KG	Tipo Type
FPNP-1850-300	300	7,4	Simple
FPNP-1850-400	400	8,0	Simple
FPNP-1850-500	500	8,7	Simple
FPNP-1850-600	600	9,4	Simple
FPNP-1850-700	700	10,0	Simple
FPNP-1850-800	800	10,7	Simple
FPNP-1850-900	900	11,4	Simple
FPNP-1850-1000	1000	12,0	Simple
FPNP-1850-1100	1100	12,4	Simple
FPNP-1850-1200	1200	13,1	Simple
FPNP-1850-1300	1300	13,7	Simple
FPNP-1850-1400	1400	17,2	Doble Double
FPNP-1850-1500	1500	17,9	Doble Double
FPNP-1850-1600	1600	18,6	Doble Double
FPNP-1850-1700	1700	19,2	Doble Double
FPNP-1850-1800	1800	20,0	Doble Double
FPNP-1850-1900	1900	20,7	Doble Double
FPNP-1850-2000	2000	21,5	Doble Double
FPNP-1850-2100	2100	22,0	Doble Double
FPNP-1850-2200	2200	22,7	Doble Double
FPNP-1850-2300	2300	23,4	Doble Double
FPNP-1850-2400	2400	24,2	Doble Double

Fasten



Elementos de unión de los paneles:
Panel fasteners:

Poste Aluminio
Post Aluminium

Poste estándar fabricado en 2050mm de altura, de perfil de aluminio de 40x40 con anclaje al suelo.

Standard post 2050mm high, made from 40x40 aluminium profile with ground anchoring.



FPOA-2050	3,95

Ángulo de sujeción para marcos de protección Acero zincado
Protection frame mounting angle Zinc plated steel



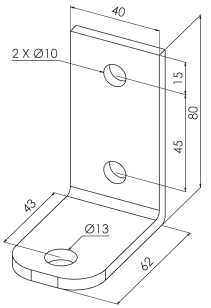

5322	0,20

Pivote guía para ángulo de sujección Acero zincado
Guiding bolt Zinc plated steel

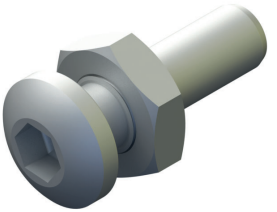

5360	0,04

Fasten

Tornillo cabeza de martillo + tuerca valona Acero zincado 8.8

Hammer head screw + flange nut Zinc plated steel 8.8

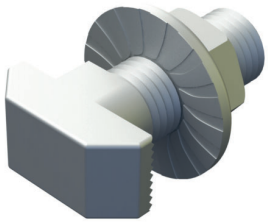

	M x L	KG
525020	M8x20	0,02

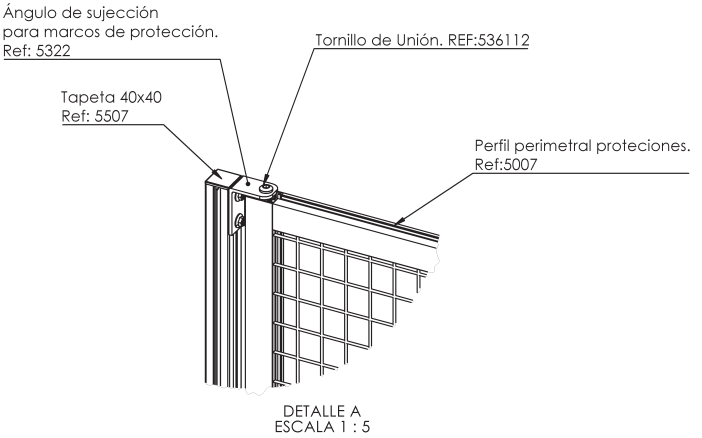

Tornillo de unión Acero zincado 8.8

Joint screw Zinc plated steel 8.8

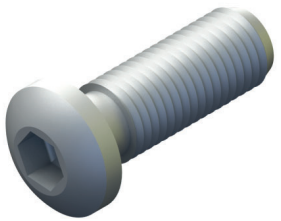

	M X L	KG
536112	M12x40	0,04

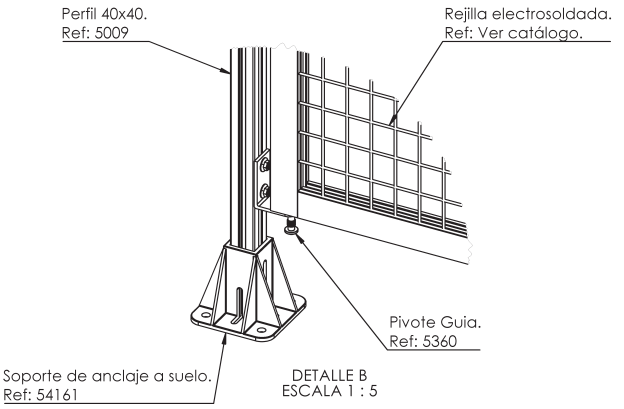

Fasten

OPCIONES DE CONFIGURACIÓN PARA VALLADOS DE ALUMINIO

CONFIGURATION OPTIONS FOR ALUMINIUM FENCING

En Fasten podemos configurar su vallado a medida. Nuestro equipo técnico puede asesorarte sin compromiso.

At Fasten, we can customize your fencing to your specifications. Our technical team is available to provide you with a no-obligation consultation.

Nuestros vallados de aluminio destacan por su versatilidad total. Al ser sistemas íntegramente personalizables, cada proyecto se configura de forma individual para adaptarse a cualquier dimensión, combinando una extensa gama de perfiles, soportes y accesorios técnicos.

Sabemos que cada espacio es único y, a menudo, las necesidades específicas van más allá. Por eso, en Fasten estamos encantados de asesorarte personalmente para configurar la solución técnica y estética que mejor se adapte a su entorno.

Our aluminum fencing stands out for its complete versatility. Since these systems are fully customizable, each project is tailored individually to fit any size, combining a wide range of profiles, brackets, and technical accessories.

We know that every space is unique and that specific needs often go beyond the standard. That's why at Fasten, we're happy to provide personalized advice to help you configure the technical and aesthetic solution that best suits your environment.

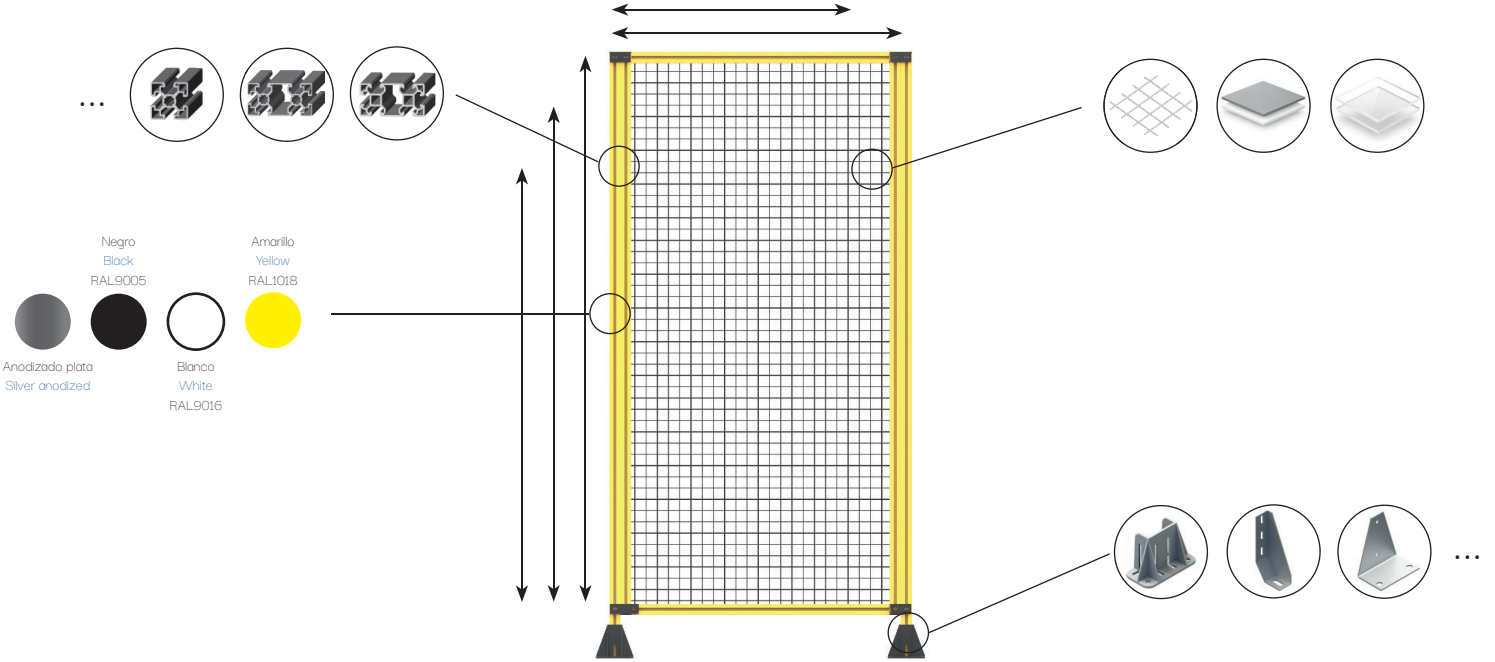

Fasten



Opciones de panel
Panel options

PANELES TRANSPARENTES TRANSPARENT PANELS

Policarbonato Polycarbonate

Color	12345	Espesor Thickness
Transparente Transparent	0PC4	4mm
Fume-Gris Fume-Grey	0PC4-FG	4mm

PANELES OPACOS OPAQUE PANELS

PVC Espumado Foamed PVC

Color	12345	Espesor Thickness
Blanco White	0PVCE5-WHITE	5mm
Gris Grey	0PVCE5-GRY	5mm
Negro Black	0PVCE5-BLCK	5mm
Blanco White	0PVCE10WHT	10mm
Negro Black	0PVCE10BLCK	10mm

PET

12345	Espesor Thickness
0PET4	4mm

Composite de aluminio Aluminium composite

Color	12345	Espesor Thickness
Blanco/gris White/grey	PAN-COMPO4	4mm

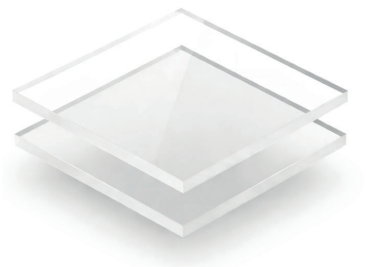

Contamos con gran variedad de materiales y espesores, consultar disponibilidad.
We offer a wide variety of materials and thicknesses, please inquire about availability.

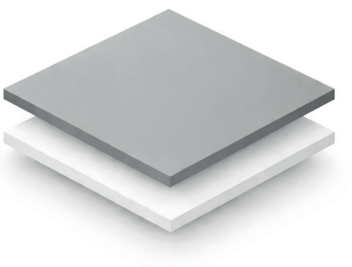

Fasten

PANELES REJILLA GRID PANELS

Fabricada en acero galvanizado electrosoldado. Cortado a medida según necesidad.

Made in electro-welded galvanized steel. Cut to size as needed.

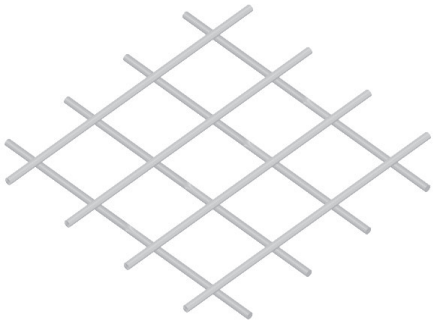

Color	12345	Apertura Opening	Diámetro Diameter	Dimensión rejilla Grid dimension
Galva	5550	50x50	4	2000x1500
Negro Black	5550-BLCK	50x50	4	2000x1500
Galva	5551	40x40	4	2000x1500
Negro Black	5551-BLCK	40x40	4	2000x1500
Galva	5552	30x30	4	2000x1000
Negro Black	5552-BLCK	30x30	4	2000x1000

Fasten

Perfiles perimetrales
Perimetral profiles

El uso óptimo del perfil perimetral es para compaginarlo con rejilla galvanizada electrosoldada en vallados de seguridad.
The optimal use of the perimeter profile is in combination with electro-welded galvanized mesh in security fencing.

Perfil perimetral de protecciones Aluminio
Perimeter protection profile Aluminium

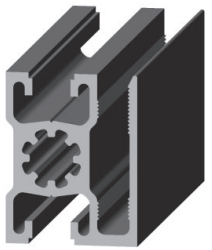

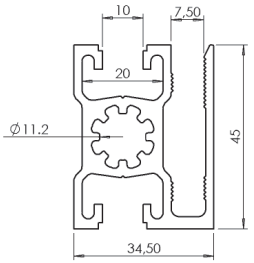

12345	KG	Ix cm⁴	Iy cm⁴	Wx cm³	Wy cm³
5007	1,43	5,8	9,4	3,36	4,17

Aplicación
Para la fabricación de paneles de protección con rejilla.

Application
For the manufacturing of protection panels with a grid.

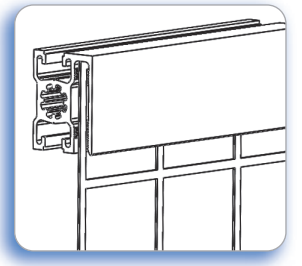

Perfil perimetral de protecciones doble Aluminio
Double perimeter protection profile Aluminium

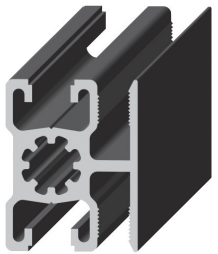

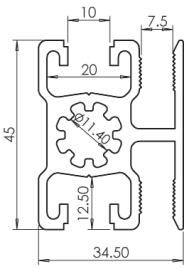

12345	KG	Ix cm⁴	Iy cm⁴	Wx cm³	Wy cm³
50071	1,44	6,6	8,3	3,80	3,70

Aplicación
De uso como refuerzo intermedio en los paneles de protección con rejilla.

Application
To use as reinforcement in protection panels with a grid.

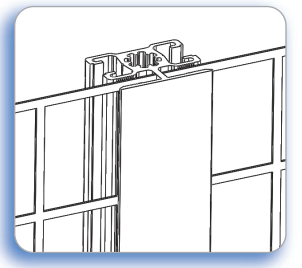

Fasten



Opciones de perfil, canal 10mm Aluminio
Profile options, slot 10mm Aluminium

Perfil estándar 40x40 Standard profile 40x40

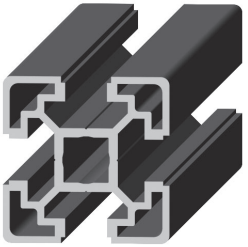

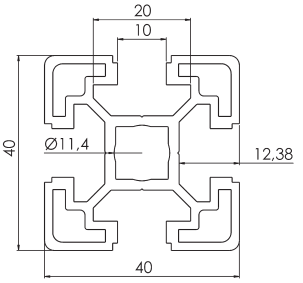

12345	KG	Ix cm⁴	Iy cm⁴	Wx cm³	Wy cm³
5009	1,37	9	9	4,5	4,5

Perfil estándar 45x45 Standard profile 45x45

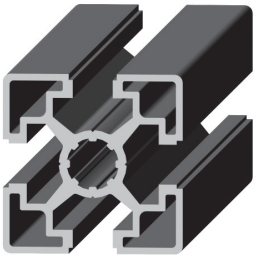

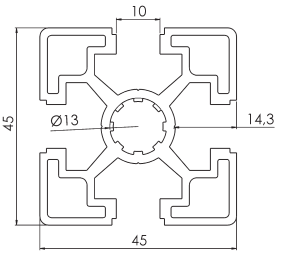

12345	KG	Ix cm⁴	Iy cm⁴	Wx cm³	Wy cm³
5021	1,69	12,0	12,0	5,3	5,3

Perfil estándar 40x80 Standard profile 40x80

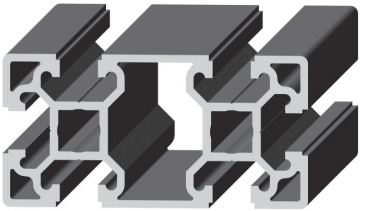

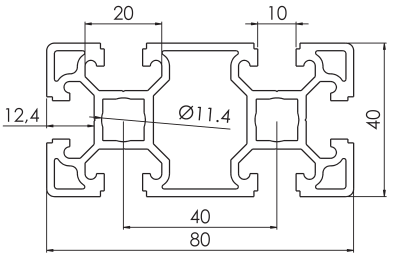

12345	KG	Ix cm⁴	Iy cm⁴	Wx cm³	Wy cm³
5012	2,56	16,9	64,6	8,4	16,1

Perfil estándar 45x90 Standard profile 45x90

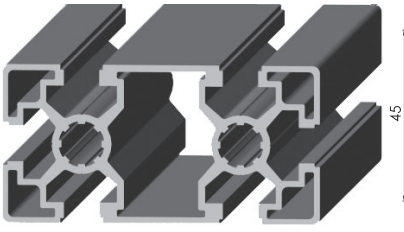

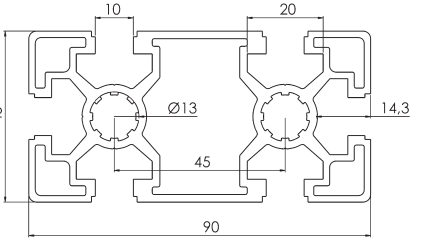

12345	KG	Ix cm⁴	Iy cm⁴	Wx cm³	Wy cm³
5003	2,94	23,5	82,0	10,4	18,2

Fasten



Opciones de perfiles con caras tapadas (1S/2S/3S), canal 10mm Aluminio
Profile options with covered faces (1S/2S/3S), slot 10mm Aluminium

"1S/2S/3S" hace referencia al número de canales disponibles que tiene el perfil. "1S" significa que solo hay un canal, "2S" que hay dos canales y "3S" que tiene 3 canales.
"1S/2S/3S" makes reference to the number of available slots in the profile. "1S" means there is only one slot, "2S" means there are 2 slots and "3S" means there are 3 slots.

Perfil 3S 40x40 Profile 3S 40x40

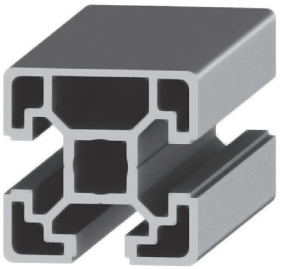

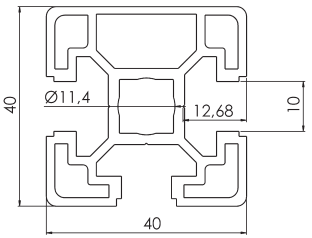

12345	KG	Ix cm⁴	Iy cm⁴	Wx cm³	Wy cm³
50093	1,36	9	9	4,5	4,5

Perfil 1S 40x40 Profile 1S 40x40

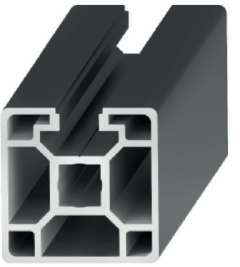

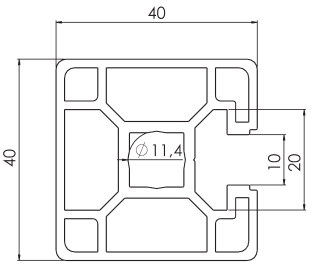

12345	KG	Ix cm⁴	Iy cm⁴	Wx cm³	Wy cm³
50095	1,14	9	9,2	4,5	4,6

Perfil 2S 90° 40x40 Profile 2S 90° 40x40

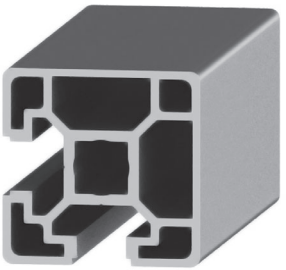

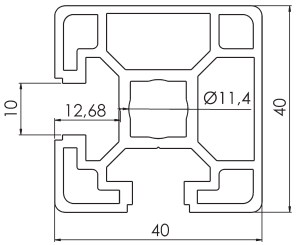

12345	KG	Ix cm⁴	Iy cm⁴	Wx cm³	Wy cm³
50092	1,35	9	9	4,5	4,5

Perfil 2S 180° 40x40 Profile 2S 180° 40x40

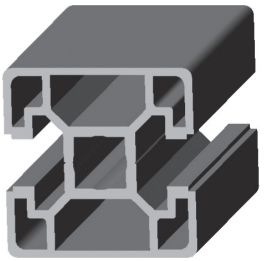

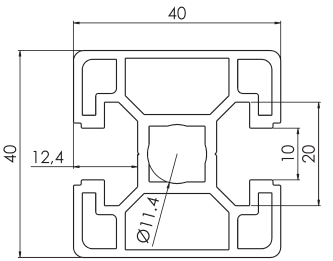

12345	KG	Ix cm⁴	Iy cm⁴	Wx cm³	Wy cm³
50094	1,35	9	9	4,5	4,5

Fasten



Perfil 3S 45x45 Profile 3S 45x45

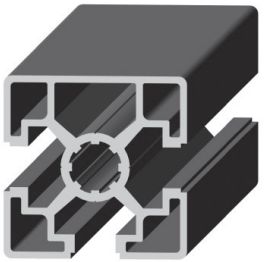

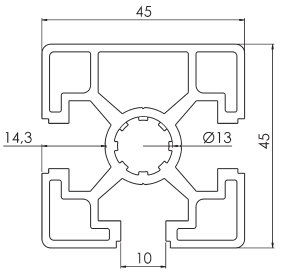

12345	KG	Ix cm⁴	Iy cm⁴	Wx cm³	Wy cm³
5023	1,67	11,9	12,2	5,3	5,4

Perfil 1S 45x45 Profile 1S 45x45

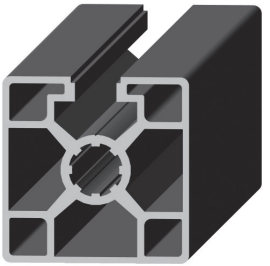

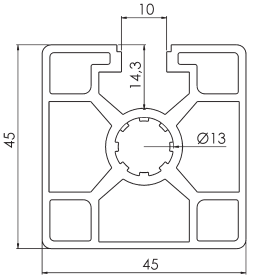

12345	KG	Ix cm⁴	Iy cm⁴	Wx cm³	Wy cm³
5043	1,63	12,0	12,1	5,3	5,3

Perfil 2S 90° 45x45 Profile 2S 90° 45x45

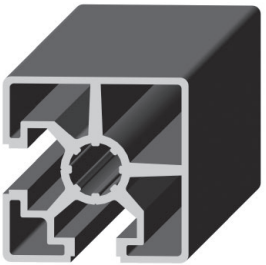

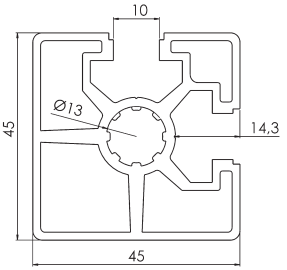

12345	KG	Ix cm⁴	Iy cm⁴	Wx cm³	Wy cm³
5022	1,63	12,2	12,2	5,3	5,3

Perfil 2S 180° 45x45 Profile 2S 180° 45x45

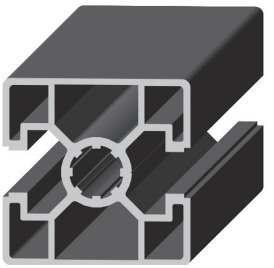

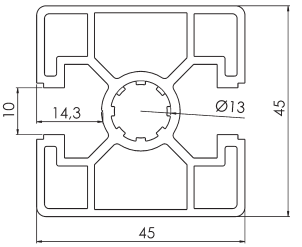

12345	KG	Ix cm⁴	Iy cm⁴	Wx cm³	Wy cm³
5040	1,54	11,9	12,1	5,3	5,3

Fasten

Perfil 2S 90° 40x80 Profile 2S 90° 40x80

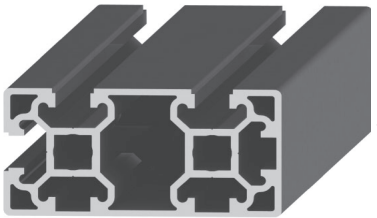

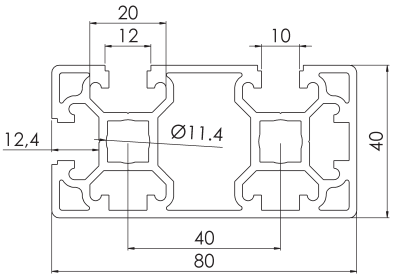

		Ix cm⁴	Iy cm⁴	Wx cm³	Wy cm³
501290	2,72	18,3	68,9	9,1	17,3

Perfil 3S 45x90 Profile 3S 45x90

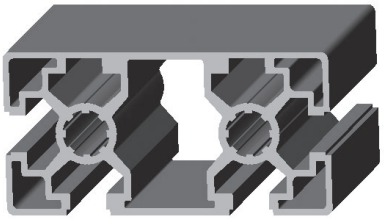

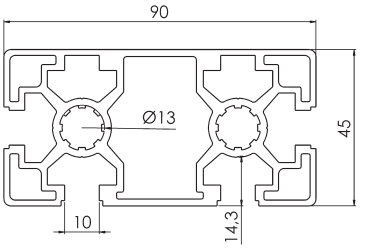

		Ix cm⁴	Iy cm⁴	Wx cm³	Wy cm³
50031	3,03	23,5	82,0	10,4	18,2

Fasten

Anclaje al suelo
Ground anchoring

Soportes de anclaje al suelo Aluminio fundido
Floor anchor support Die-cast aluminium

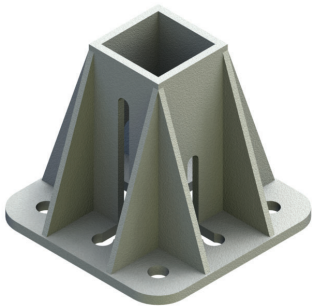

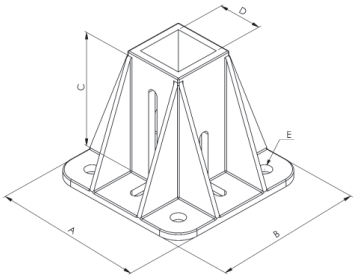

12345		KG	A	B	C	D	E
5415	45x45	0,73	135	135	120	46	12,5
54161	40x40	0,86	135	135	120	41	12,5

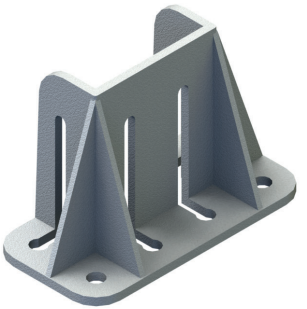

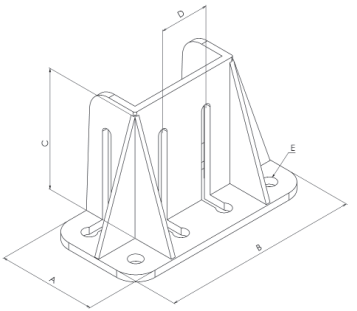

12345		KG	A	B	C	D	E
5420	45x90	0,59	90	180	120	45	12,5
54211	40x80	0,50	85	170	120	40	12,5

Fasten

Soportes de anclaje al suelo Acero zincado

Floor anchor support Zinc plated steel

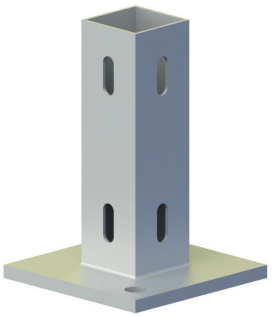

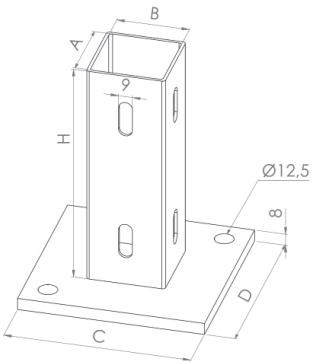

12345		A	B	C	D	H	KG
5416	40x40	40	40	120	120	150	1,10
5410	45x45	45	45	120	120	150	1,30
5418	45x90	45	90	120	175	150	1,99
5421	40x80	40	80	160	120	150	2,34

Ángulo de fijación al suelo Acero zincado

Floor mounting angle Zinc plated steel



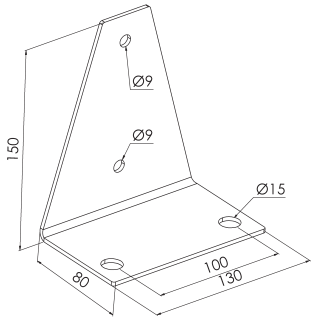

12345	KG
54121	0,51

Aplicación

Para el anclaje de estructuras ligeras al suelo. Tornillería no incluida.

Application

For fixing light aluminium structures to the floor. Screws not included.

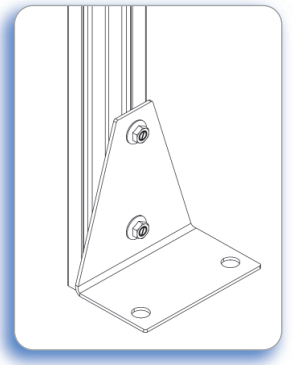

Fasten



Escuadra de fijación al suelo Acero zincado
Floor fixing bracket Zinc plated steel



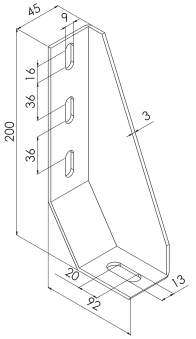

5412	0,46

Aplicación
Para el anclaje de estructuras de aluminio al suelo. Tornillería no incluida.

Application
For a secure fixing of aluminium structures to the floor. Screws not included.

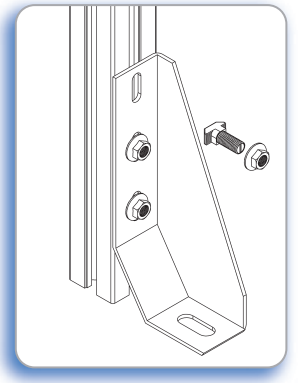

Refuerzo de fijación al suelo Acero zincado
Floor fixing bracket Zinc plated steel

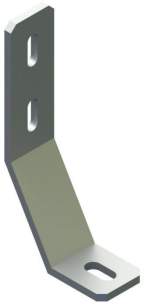

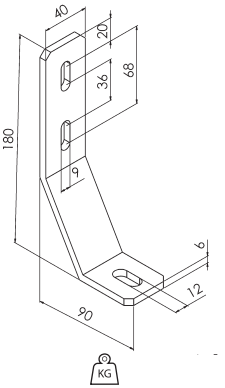

5413	0,41

Aplicación
Como apoyo para la sujeción de estructuras de aluminio al suelo. Tornillería no incluida.

Application
Support for the fixing of aluminium structures to the floor. Screws not included.

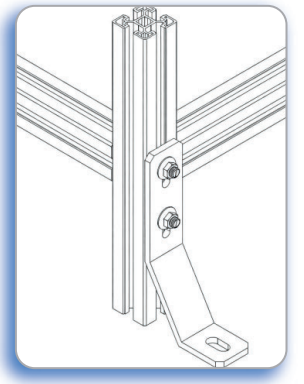

Fasten



PLETINAS
PLATES

Pletina de unión Acero zincado
Connection plate Zinc plated steel

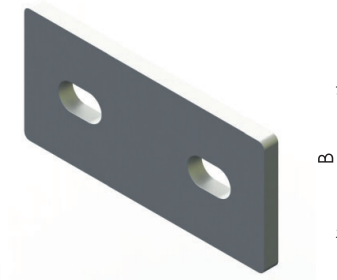

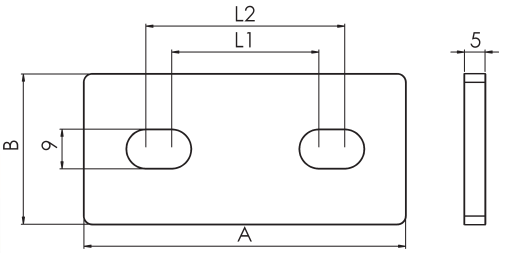

		A	B	L1	L2	KG
5323	45x45	84	40	39	51	0,12
53231	40x40	75	35	34	46	0,09

Aplicación
Para la unión poste-panel o panel-panel.
Tornillería no incluida.

Application
For post-panel or panel-panel connection.
Screws not included.

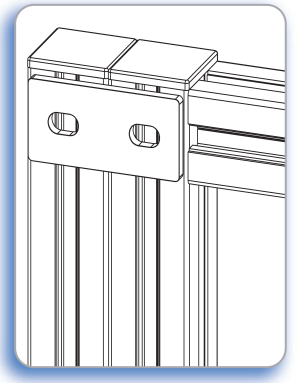

Pletina de unión triple Acero zincado
3 profile joint plate Zinc plated steel



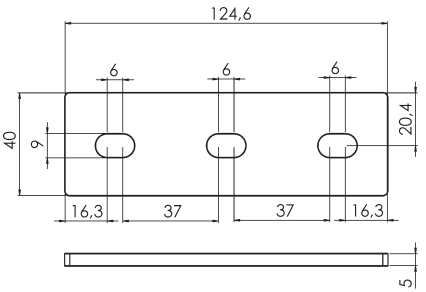

	KG
53232	0,18

Aplicación
Para la unión panel-poste-panel.
Tornilleria no incluida.

Application
For panel-post-panel connection.
Screws not included.

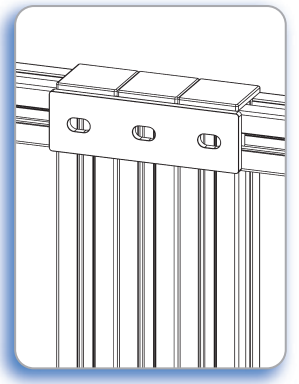

Fasten

COLGADORES
HANGERS

Anclaje para panel desmontable Acero zincado
Removable panel anchor Zinc plated steel

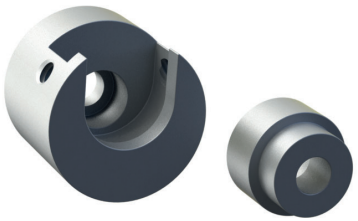

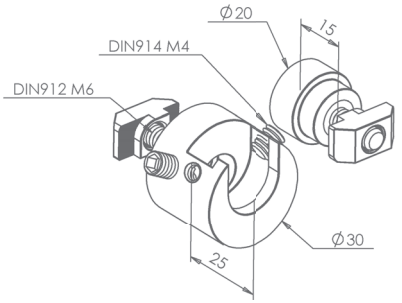

12345	KG
5211	0,11

Aplicación
Permite montar y desmontar paneles de protección de forma rápida. El tornillo de seguridad impide que se desmonte de forma involuntaria.

Application
Enables a quick assembly of detachable protection panels. Security screw avoids removing panels unintentionally.

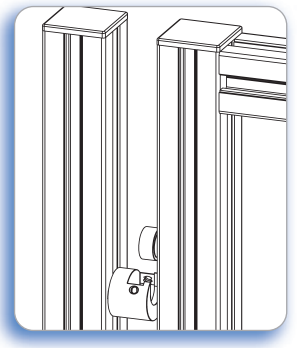

Anclaje ligero panel Poliamida con fibra de carbono
Lightweight panel anchor Polyamide with carbon fiber



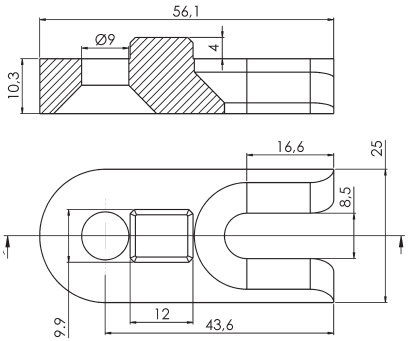

12345	KG
5211-L	0,04

Aplicación
Permite montar y desmontar paneles de protección de forma rápida. El tornillo de seguridad impide que se desmonte de forma involuntaria.

Application
Enables a quick assembly of detachable protection panels. Security screw avoids removing panels unintentionally.

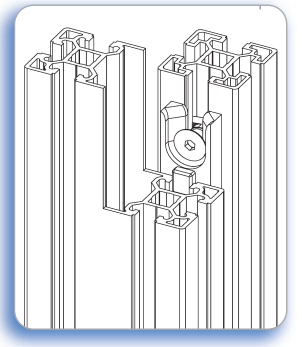

Fasten

TORNILLOS REQUERIDOS
REQUIRED SCREWS

Tornillo de unión Acero zincado 8.8
Joint screw Zinc plated steel 8.8

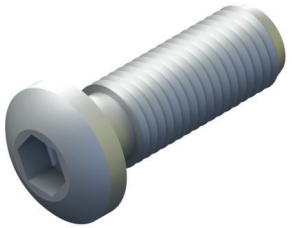

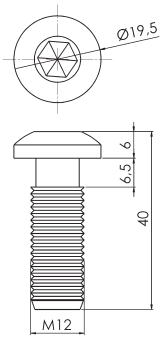

12345	M X L	KG
536112	M12x40	0,04

Aplicación
Para la colocación superior de los paneles de protección sobre el ángulo de sujeción.

Application
For fixing protection panels on top of the mounting angle.

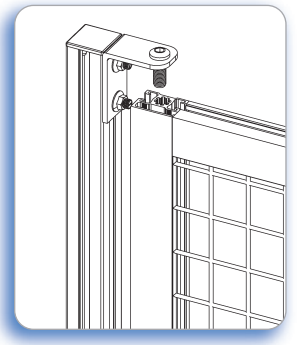

Pivote guía para ángulo de sujeción Acero zincado
Guiding bolt Zinc plated steel

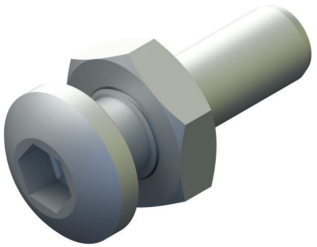

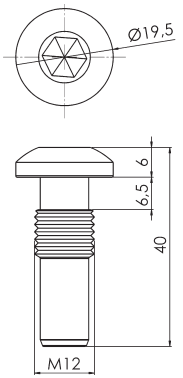

12345	KG
5360	0,04

Aplicación
Para la colocación inferior de los paneles de protección sobre el ángulo de sujeción.

Application
For fixing protection panels on the bottom of the mounting angle.

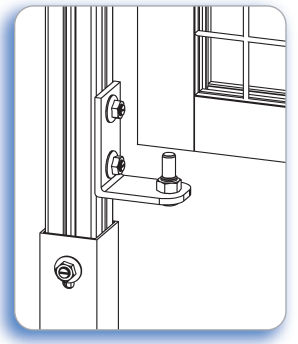

Fasten

Tornillo cabeza de martillo + tuerca valona, canal 10mm Acero zincado 8.8 / Inoxidable

Hammer head screw + flange nut, 10mm slot Zinc plated steel 8.8 / Stainless

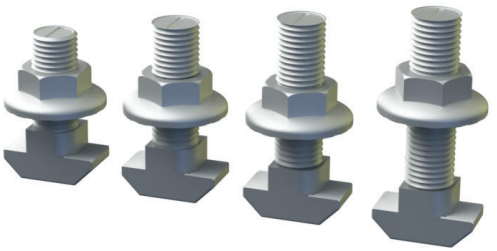

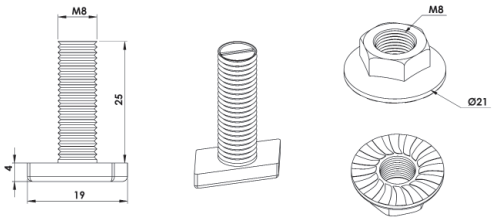

Aplicación

Para la fijación de accesorios a los perfiles de canal 10 mm. Gracias al dentado de la tuerca y a su mayor diámetro (21 mm), la fijación es máxima.

Application

For fixing accessories on profiles with 10 mm slot. Due to the bottom serrations and the larger diameter of the nut (21 mm), fixing is optimum.

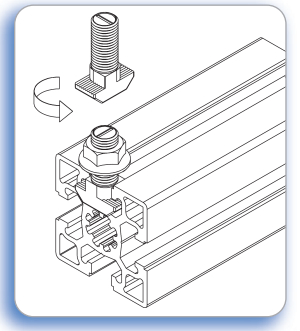

12345	M x L	KG
525020	M8x20	0,021
525025	M8x25	0,022
525030	M8x30	0,023
525035	M8x35	0,025

12345	M x L	KG
525020-INOX	M8x20	0,021
525025-INOX	M8x25	0,022
525030-INOX	M8x30	0,023

Fasten



TAPETAS Poliamida
END COVERS Polyamide

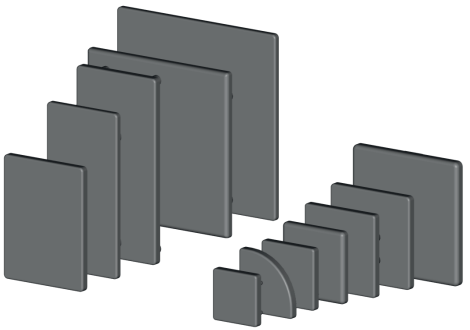

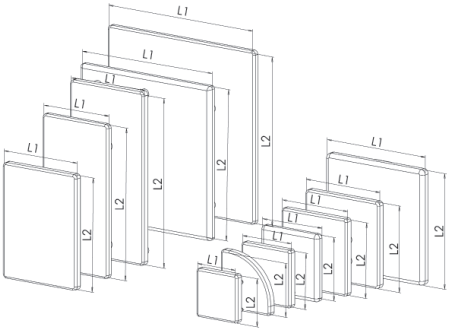

			Color
5507-BLCK	40x40	0,006	Negro Black
55011-BLCK	40x80	0,019	Negro Black
5501-BLCK	45x45	0,011	Negro Black
5502-BLCK	45x90	0,013	Negro Black

Perfil perimetral
Perimetral profile

			Color
55033-BLCK	45x30	0,005	Negro Black

Perfil corredera
Sliding door profile

			Color
55035-BLCK	45x34,5	0,005	Negro Black

Contamos con otros tamaños, formas o colores, consultar disponibilidad.
We offer other sizes, shapes or colors, please inquire about availability.

Fasten

Puertas
Doors

Puerta batiente Swinging door

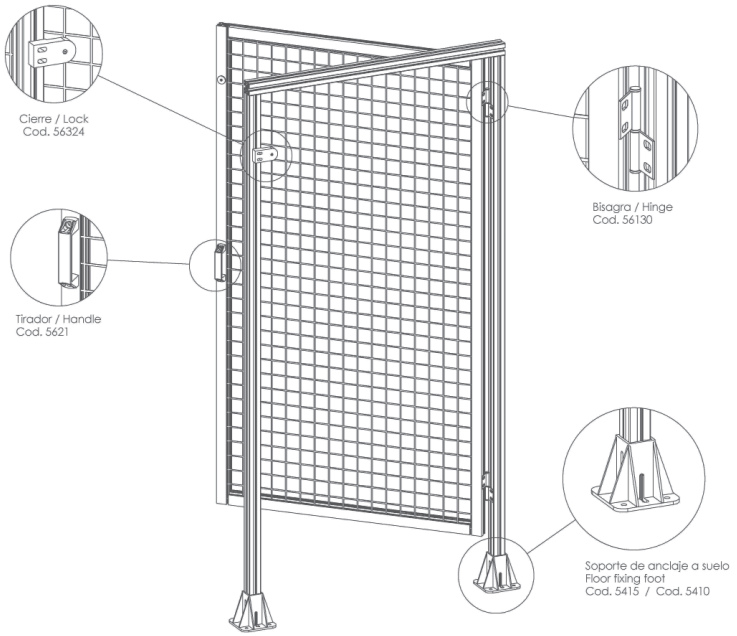

Puerta corredera con raíl guía Sliding door with guide rail

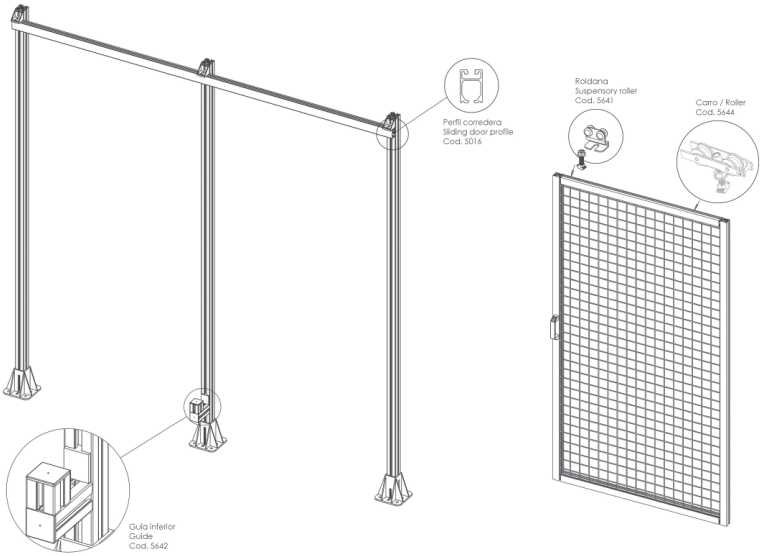

Fasten

BISAGRAS
DOOR HINGES

Bisagra desmontable Aluminio anodizado
Detachable hinge Anodized aluminium

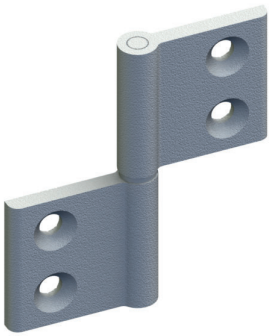

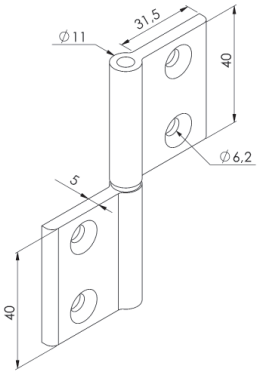

Aplicación
Permite desmontar la puerta del marco sin necesidad de desatornillar la bisagra. Queda oculta entre los perfiles donde se aloja. De uso en puertas de cerramientos de seguridad y vallados. Tornillería no incluida.

Application
The door can be lifted-off without unscrewing the hinge. The hinge remains hidden between both profiles. Recommended for the assembly in safety enclosure doors. Screws not included.

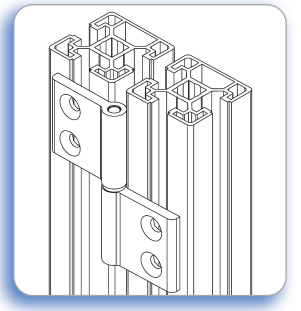

12345	-	KG
56134	40-40	0,06
56130	45-45	0,06
56131	40-45	0,06

Bisagra 48x77 Poliamida
48x77 hinge Polyamide



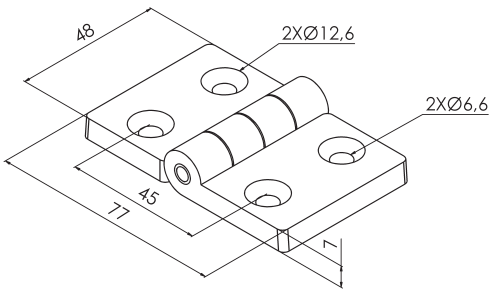

Aplicación
De uso en puertas y paneles. Tornillería no incluida.

Application
Suitable for doors and panels. Screws not included.

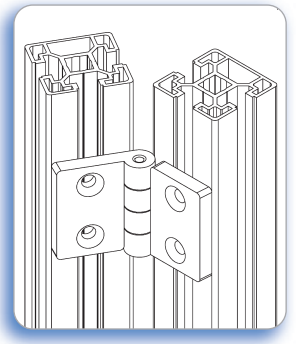

12345	KG
56010	0,04

Fasten

TIRADORES

HANDLES

Tiradores Poliamida reforzada

Handles Reinforced polyamide

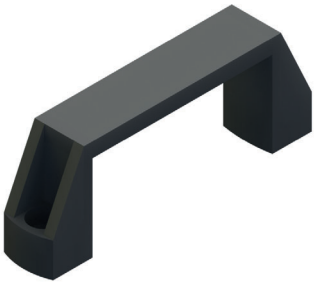

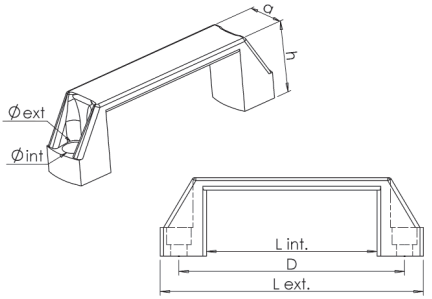

12345	L ext	L int	D	a	h	Øint.	Øext.	KG
5620	109	71,2	93	20	41	6,7	11	0,028
5621	136	96,3	117	25	42	8,5	14	0,046
5622	152	106,4	133	25	47	8,5	14	0,052
5623	195	151,4	175	28	51	8,5	14	0,080

Asa tubular Poliamida reforzada y aluminio anodizado

Tubular handle Reinforced polyamide and anodized aluminium

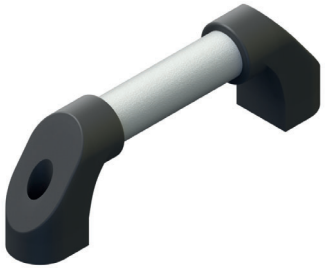

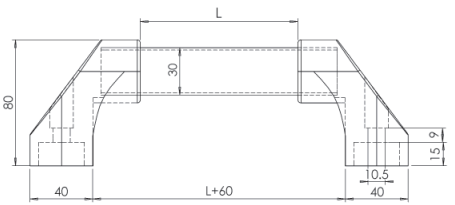

Aplicación

Para construir asas de cualquier longitud. El suministro incluye 2 soportes. El tubo de aluminio Ø30 se suministra cortado a la medida solicitada por el cliente.

Application

To build up handles of different sizes. Supply includes 2 supports. Aluminium tube Ø30 length is supplied cut to the length requested by the customer.

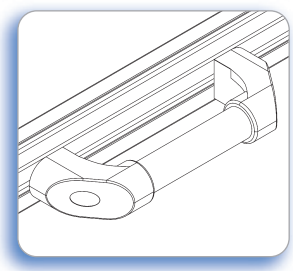

	12345	KG
Sujeción Fastening	5625	0,10
Tubo Ø30x2 / Tube Ø30x2	5093	0,47

Fasten

CIERRE DE PUERTA

DOOR LOCK

Cierre magnético Poliamida

Magnetic lock Polyamide

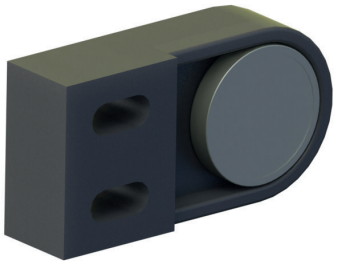

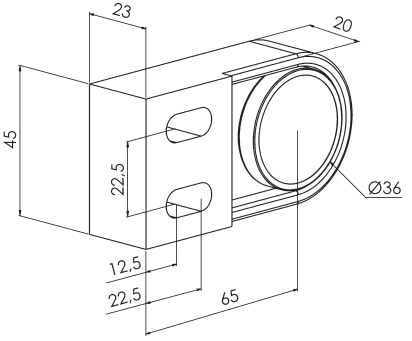

12345	KG
56324	0,12

Aplicación

Para uso en puertas batientes fabricadas en perfiles 40x40 o 45x45.

Application

To use in doors made with 40x40 or 45x45 profiles.

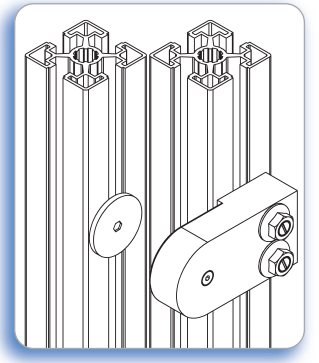

Fasten

ACCESORIOS PUERTA CORREDERA
SLIDING DOOR ACCESSORIES

Perfil corredera 45x30 Sliding door profile 45x30

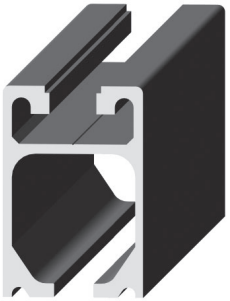

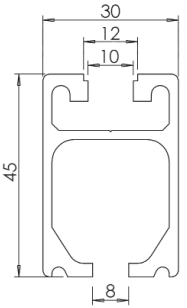

12345	KG
5016	1,06

Aplicación
Para colocar puertas correderas suspendidas. Canal superior para fijación a la estructura. Tanto el carro como la roldana pueden deslizar por su interior.

Application
For installing suspended sliding doors. Upper channel for attachment to the structure. Both the roller and the suspensory roller can slide within it.

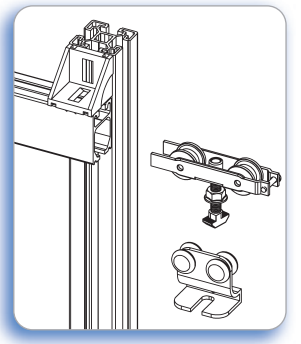

Guía inferior corredera Lower sliding door guide

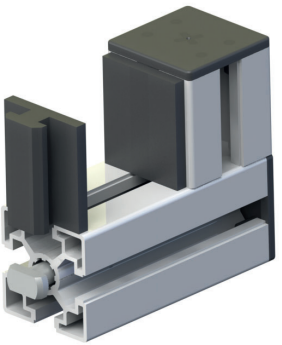

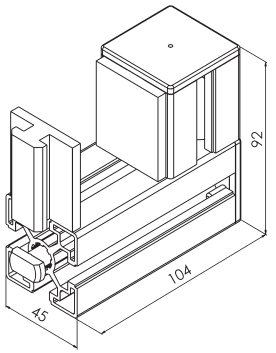

12345	KG
5642	0,42

Aplicación
Para guiar la puerta corredera durante su apertura o cierre evitando oscilamientos.

Application
To prevent the sliding door from moving during opening or closure.

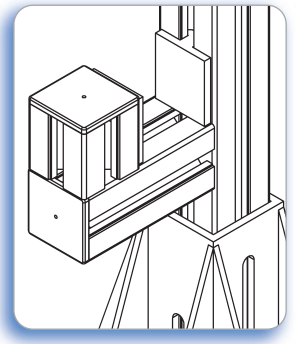

Fasten

Roldana Acero zincado / Acero inoxidable

Suspensory roller Zinc plated steel / Stainless steel



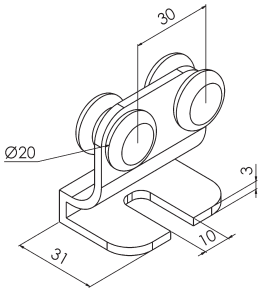

5641	0,10
5641-INOX	0,10

Aplicación
Para puertas correderas. La roldana se fija a la puerta mediante el uso de un tornillo cabeza de martillo.

Application
For the assembly of sliding doors. Once fixed to the door frame with a T-head screw.

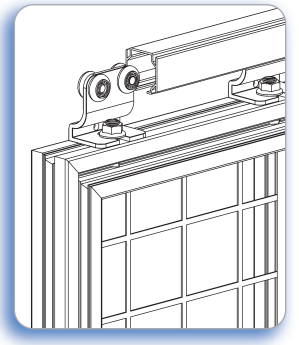

Tope roldana Acero zincado

Suspensory roller stopper Zinc plated steel



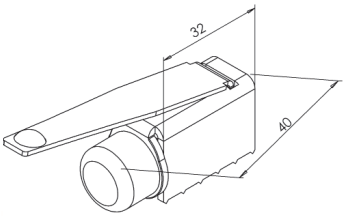

5640	0,04

Aplicación
Para evitar que la puerta corredera se salga del perfil. Ajustar el retenedor mediante el tornillo.

Application
To prevent sliding door falling from the profile. Stopper can be adjusted using the screw.

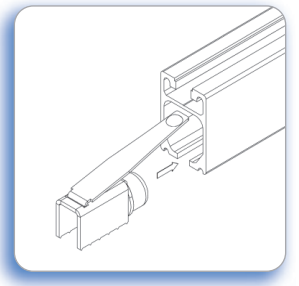

Fasten

Carro Acero zincado y nylon
Roller Zinc plated steel and nylon

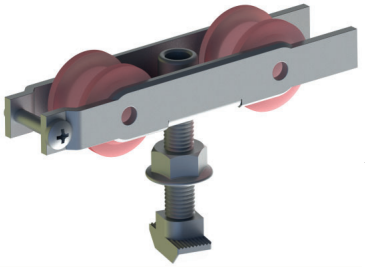

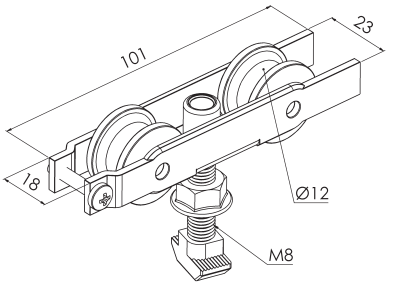

12345	KG
5644-RED	0,13

Aplicación
Para puertas correderas. El carro se fija a la puerta mediante el uso de un tornillo cabeza de martillo.

Application
For the assembly of sliding doors. Fixed to the door frame with a T-head screw.

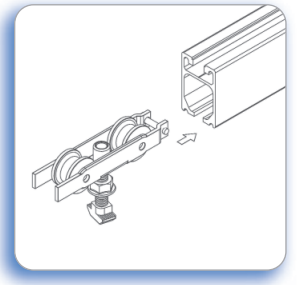

Freno Poliamida
Brake Polyamide

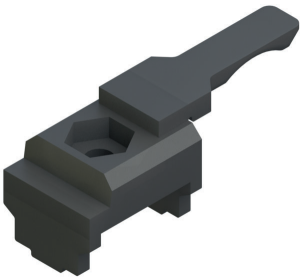

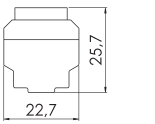

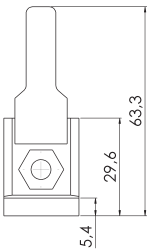

12345	KG
5645	0,016

Aplicación
Para evitar que la puerta corredera se salga del perfil.

Application
To prevent sliding door falling from the profile.

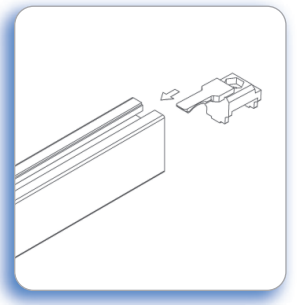

Fasten

EJEMPLOS DE VALLADOS DE ALUMINIO
ALUMINIUM FENCING EXAMPLES



Fasten

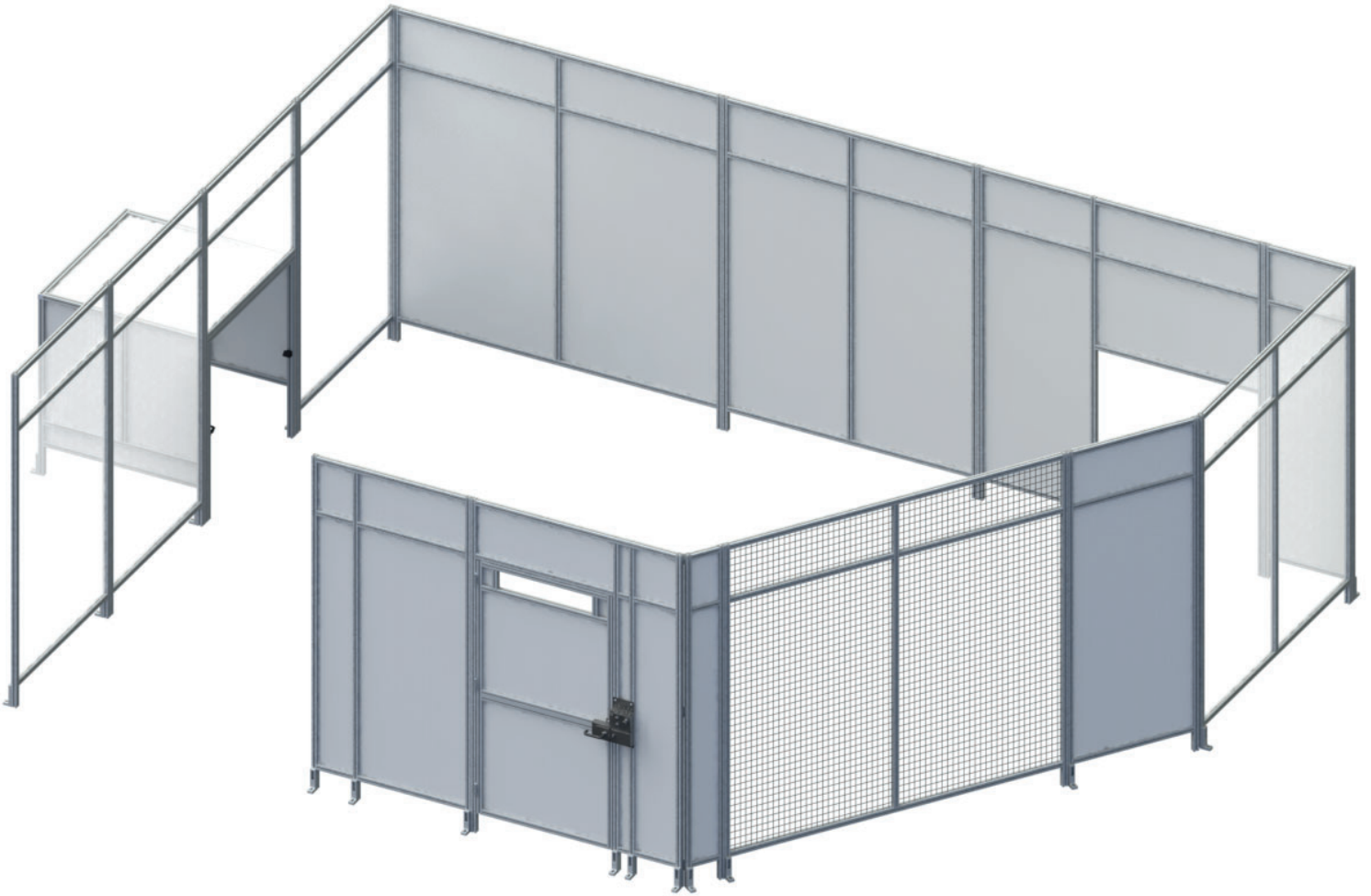

Fasten

C/ Fedra, 12
47195 Arroyo de la Encomienda
Valladolid · España (Spain)

Tlf: +34 983 911 922

email: comercial@fastenmodular.com